Aktion „TOBLERONE“

Problemstellung:

Stelle dir vor, du bist Chefdesigner in einer Schokoladenfabrik. Der Chef der Firma weist auf „Toblerone“ hin, einen Schokoriegel der im Moment am Markt ist und enorme Verkaufserfolge erzielt. Er tritt mit dem Auftrag an dich heran, einen neuartigen Schokoriegel als Konkurrenzprodukt zu entwerfen.

Dieser Schokoriegel soll eine einfache Grundform aufweisen und die einzelnen Elemente müssen sich leicht abbrechen lassen.

Arbeitsauftrag:

Entwirf mit Freihand mindestens drei Elemente dieses Riegels und zeichne anschließend einen Grund-, Auf- und Kreuzriss davon.

.....

Kreuzriss *Aufriss*

3D-Entwurf:

Grundriss
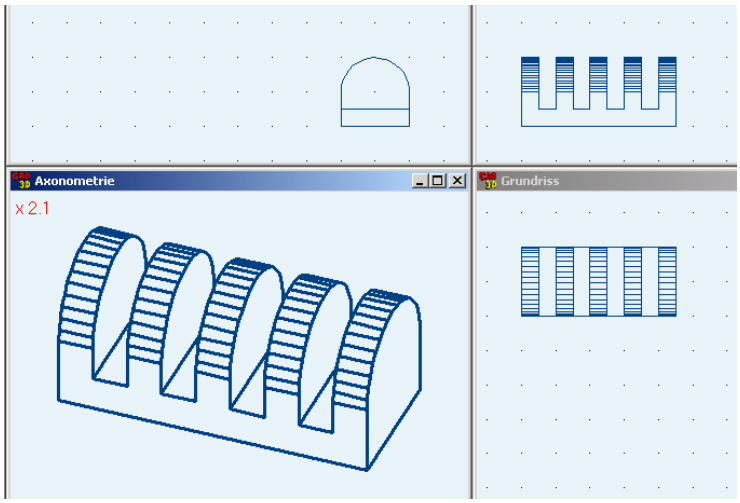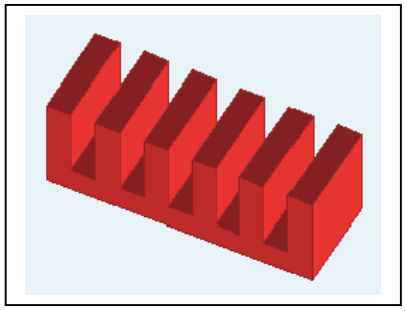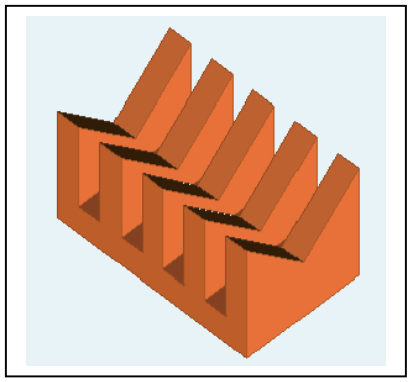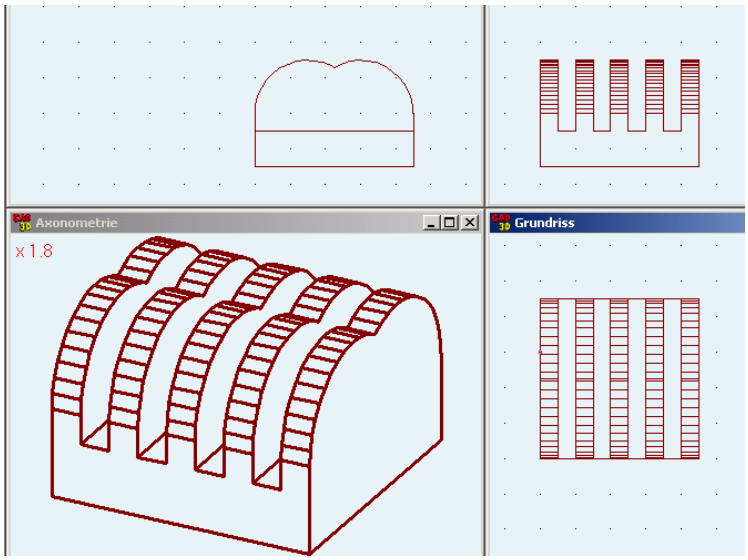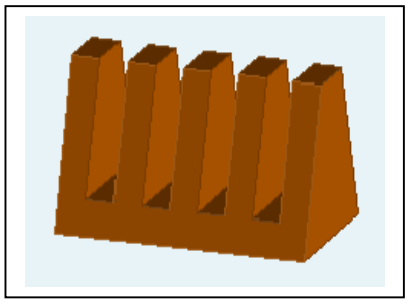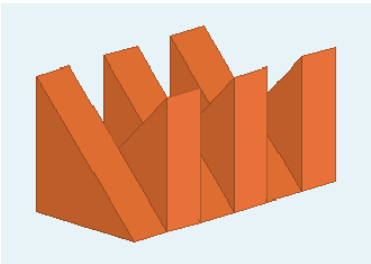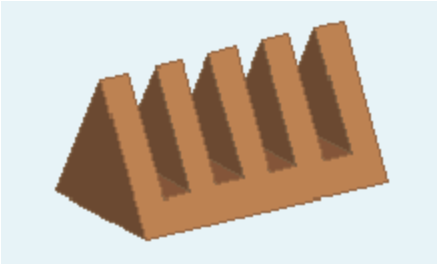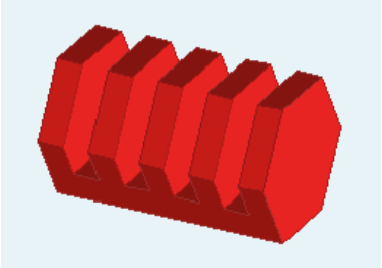
Aktion „TOBLERONE“
Lösungsmöglichkeiten mit CAD-3D