ADI GZ/DG	**RAUMVORSTELLUNG** **RISSLESEN 5**
Angabe	• Ein aus einem Würfel (vgl. Hilfslinien) gefräster Holzkörper (TSCHUPIK-Würfel) ist in einem axonometrischen Riss gegeben. Konstruiere die bei (Normal-) Projektion des Holzkörpers entstehenden Ansichten (Grund-, Auf- und Kreuzriss). • Umkehraufgabe: Ermittle den axonometrischen Riss eines durch Grund-, Auf- und Kreuzriss angegebenen TSCHUPIK-Würfels.
Anwendungsbereich Querverbindungen	-
Voraussetzungen	Kenntnisse über Eigenschaften der Parallelprojektion (Parallelen- und Mittelpunktstreue)
Lehrziele	Kennenlernen der Eigenschaften von Normalprojektionen, geordneter Lage, gepaarter Normalrisse sowie projizierender Geraden und Ebenen
Didaktische Hinweise	Figuren in zueinander parallelen Ebenen sollten vom Schüler in der Angabefigur mit gleichen Farben bemalt werden. Für Schüler mit schlechter Raumvorstellung bietet sich die Verwendung geeigneter Holzmodelle an (relativ leicht aus Holzwürfeln herstellbar). Diese Arbeitsblätter können vorteilhaft auch zum Einüben von Freihandskizzen verwendet werden.
Dateien	riss1.dgn, riss2.dgn, riss4.dgn, riss5.dgn, riss7.dgn, riss8.dgn (MicroStation 95) riss1_4a.cdr , riss1_4b.cdr, riss1_4e.cdr, riss2_5a.cdr , riss2_5b.cdr, riss2_5e.cdr, riss7_8a.cdr , riss7_8b.cdr, riss7_8e.cdr (CorelDRAW 8), *.wrl (VRML)

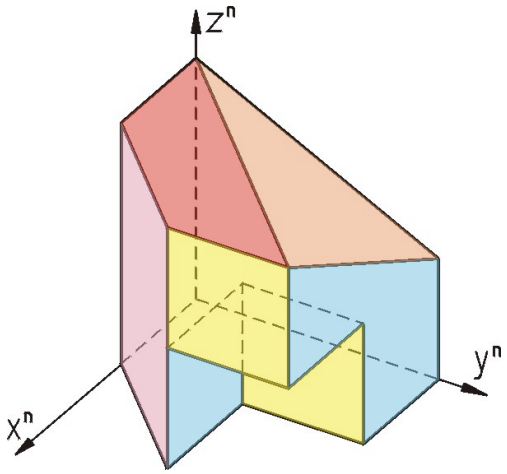

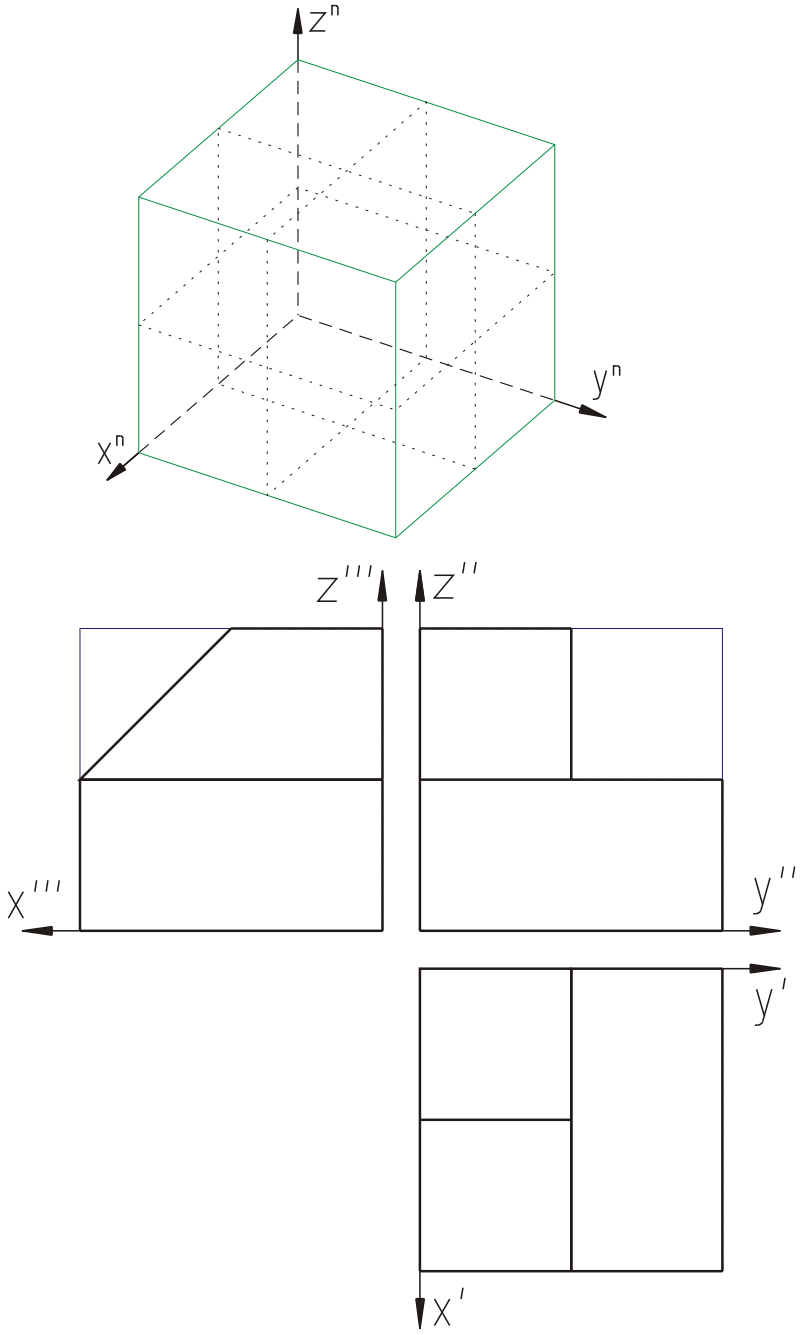
z^n
y^n
x^n
z'''
z''
x'''
y''
y'
x'

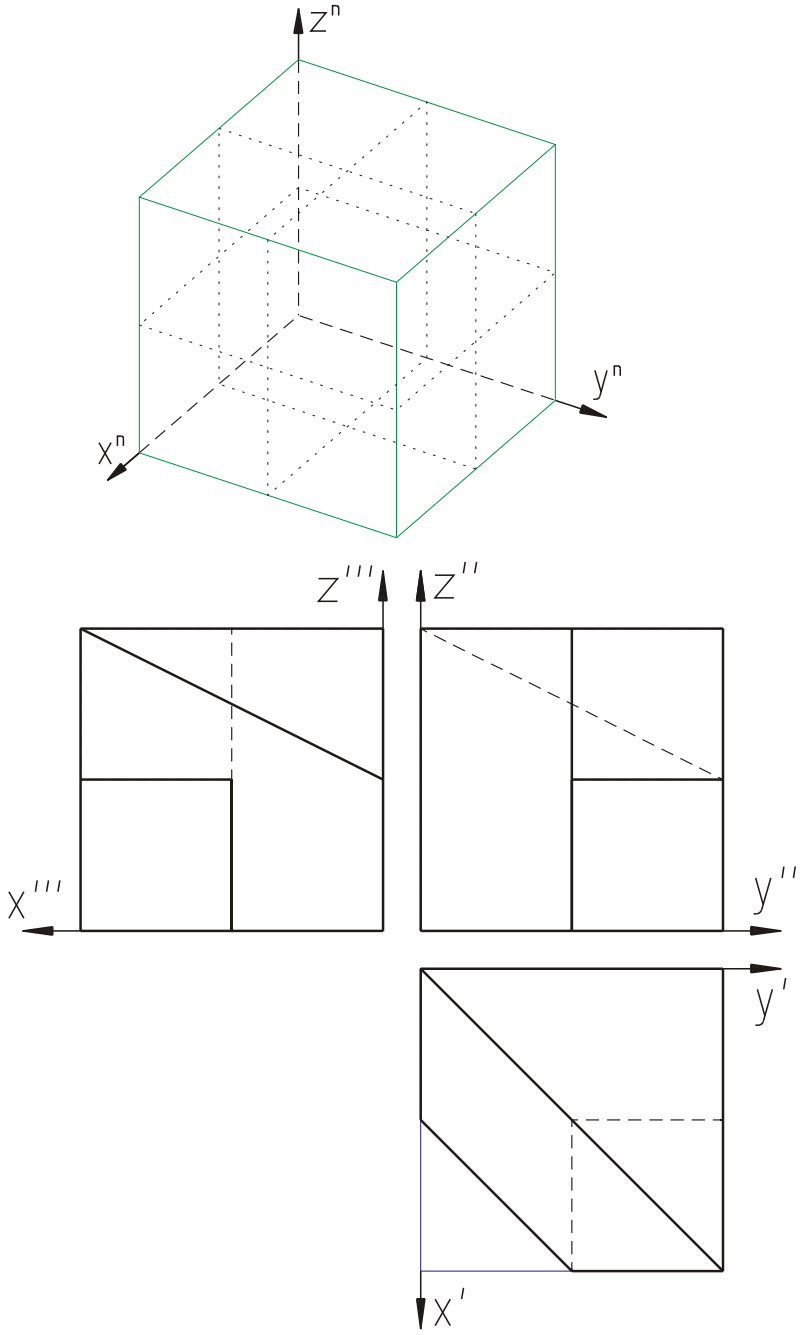
z^n
y^n
x^n
z'''
z''
x'''
y''
y'
x'

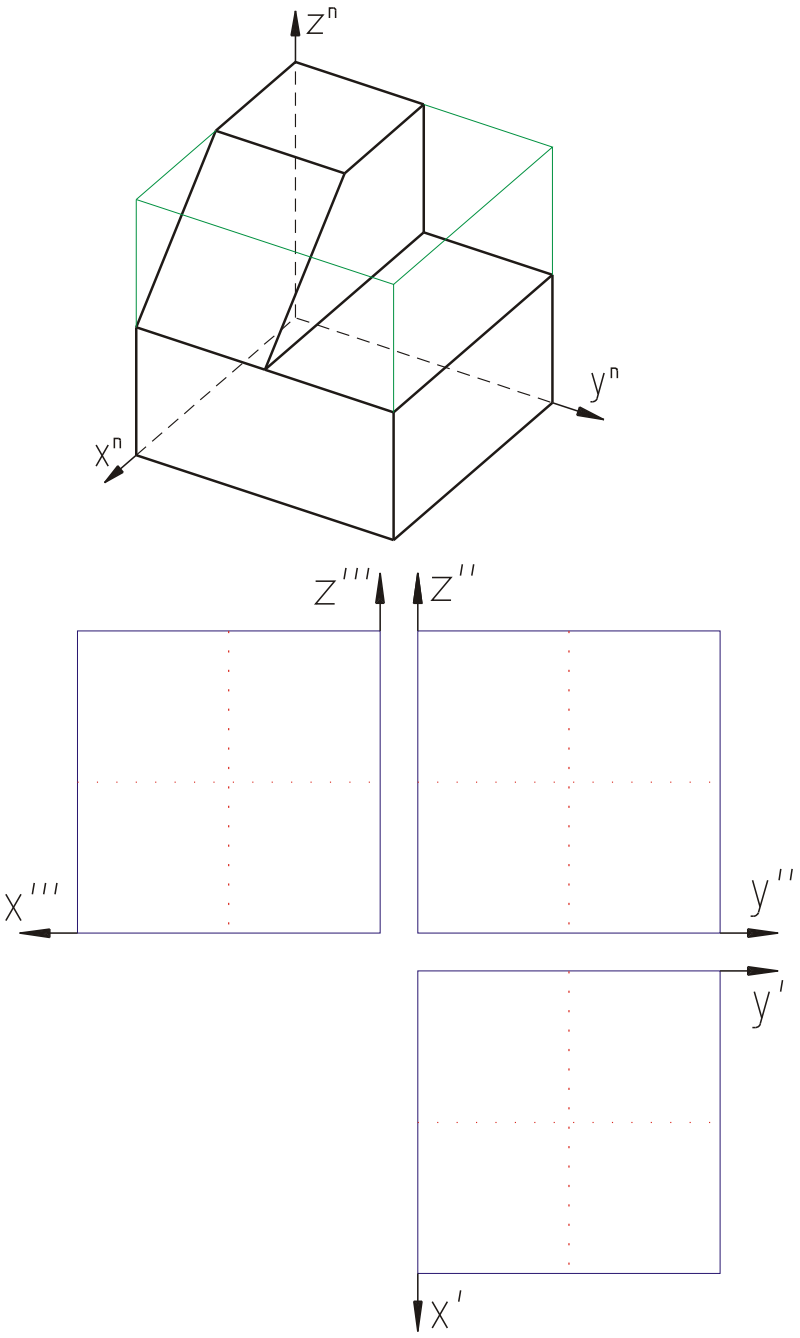
z^n
y^n
x^n
z'''
z''
x'''
y''
y'
x'

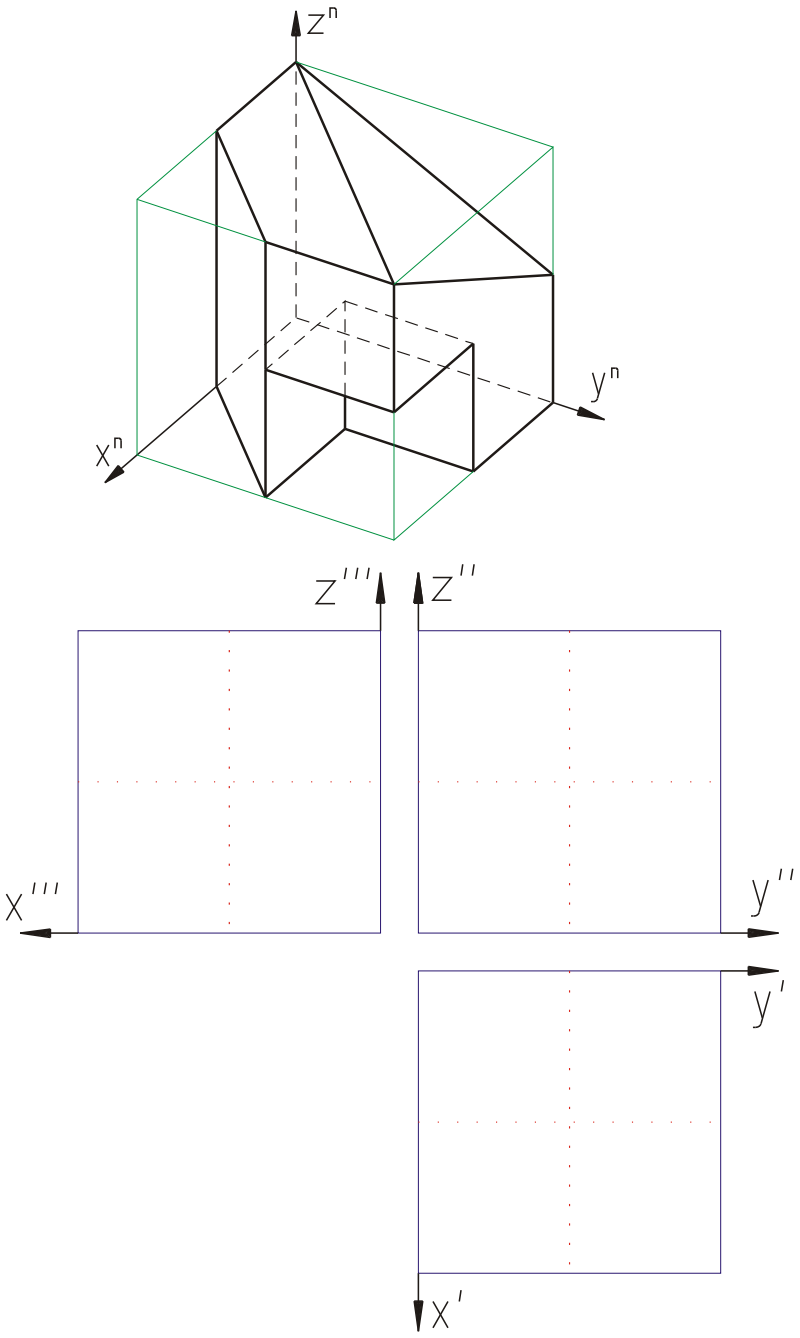
z^n
y^n
x^n
z'''
z''
x'''
y''
y'
x'

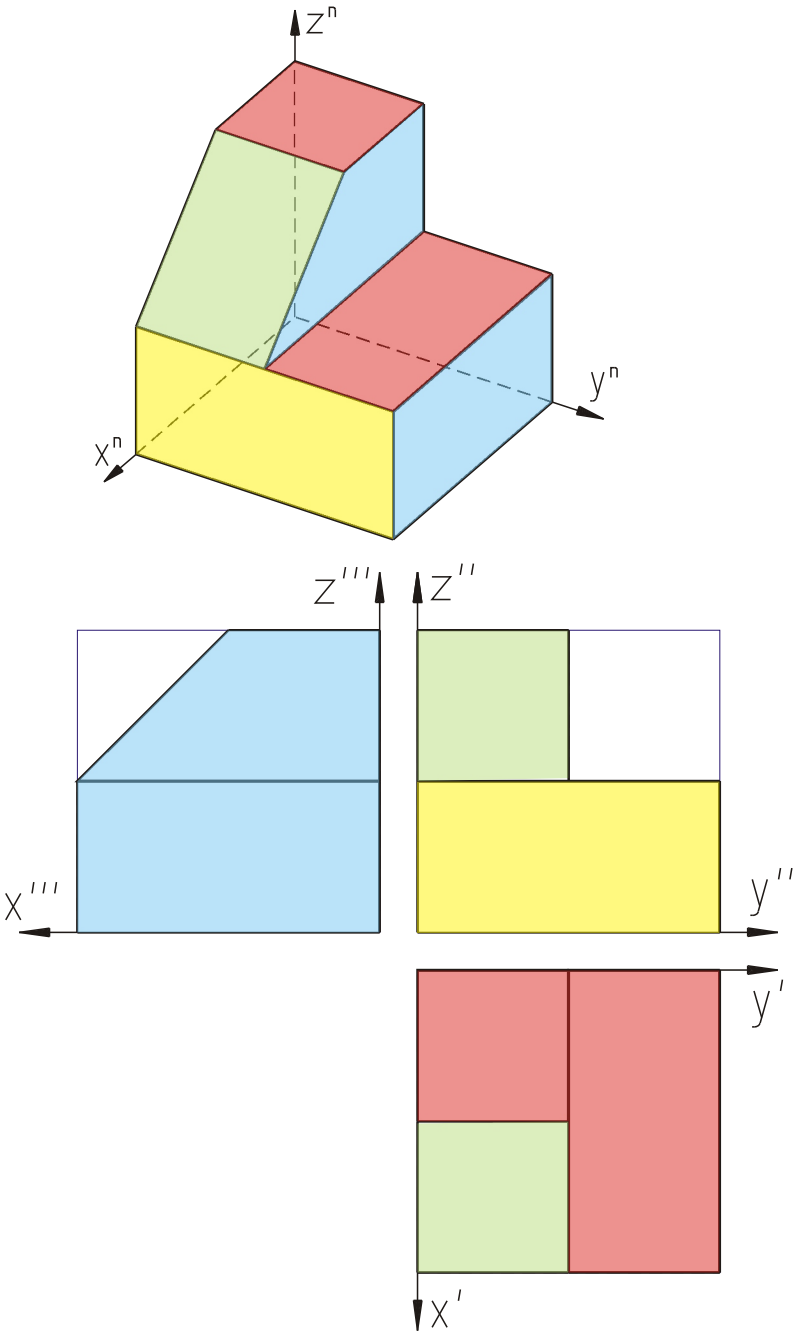
z^n
y^n
x^n
z'''
z''
x'''
y''
y'
x'

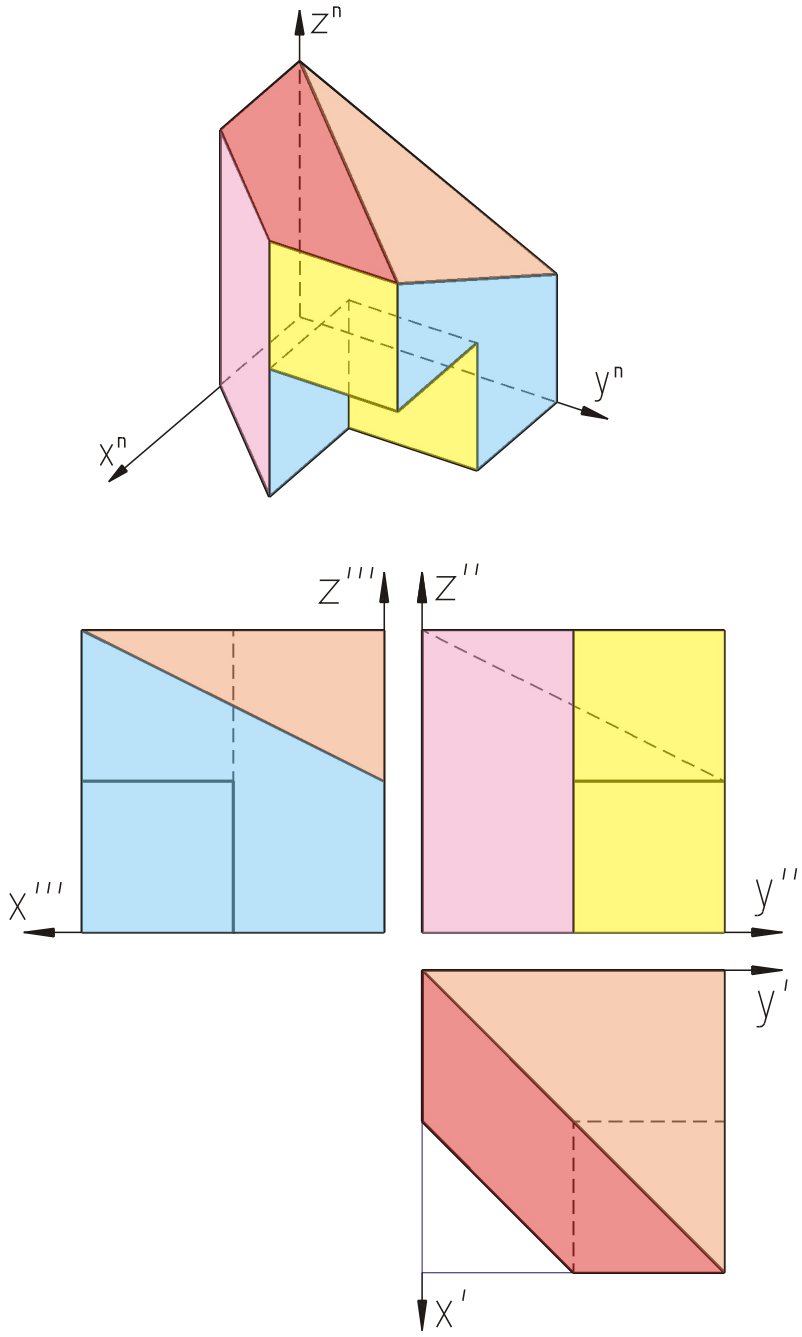
z^n
y^n
x^n
z'''
z''
x'''
y''
y'
x'

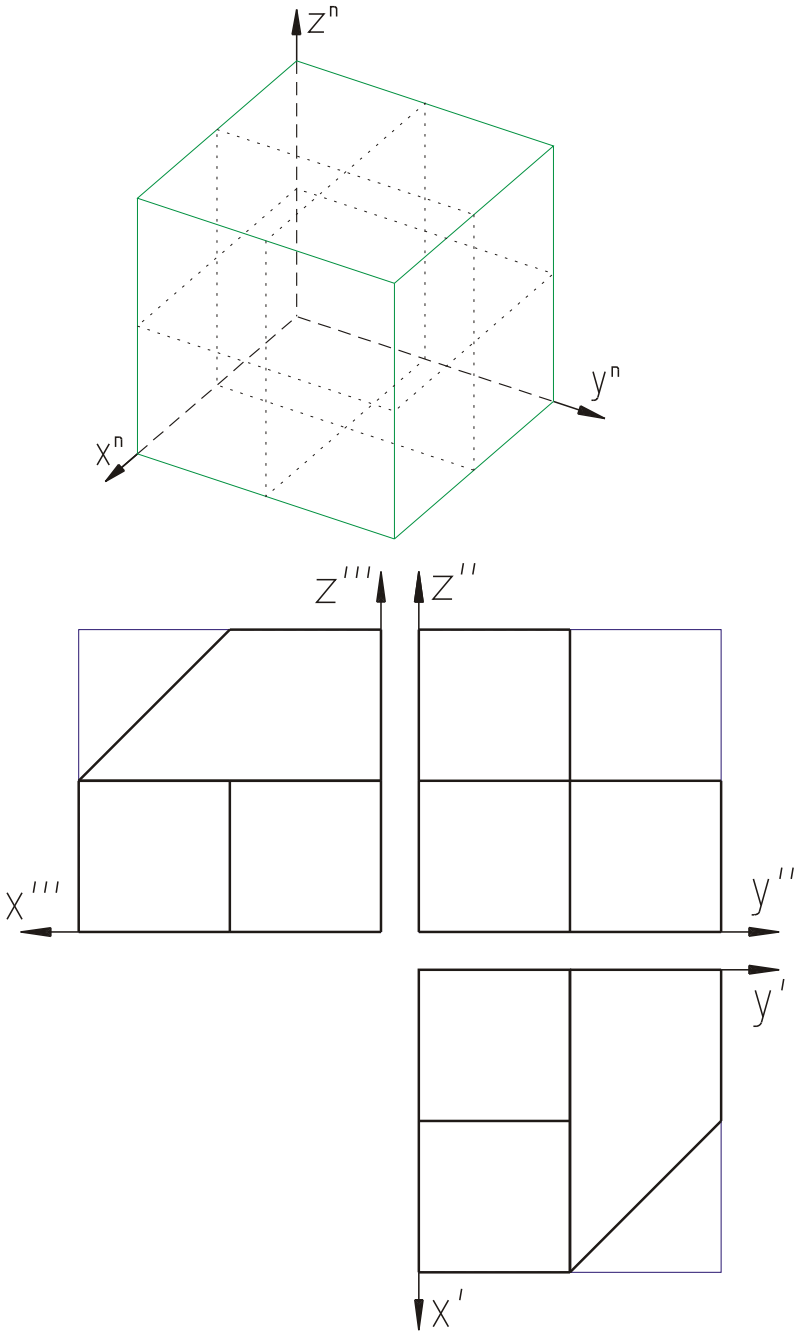
z^n
y^n
x^n
z'''
z''
x'''
y''
y'
x'

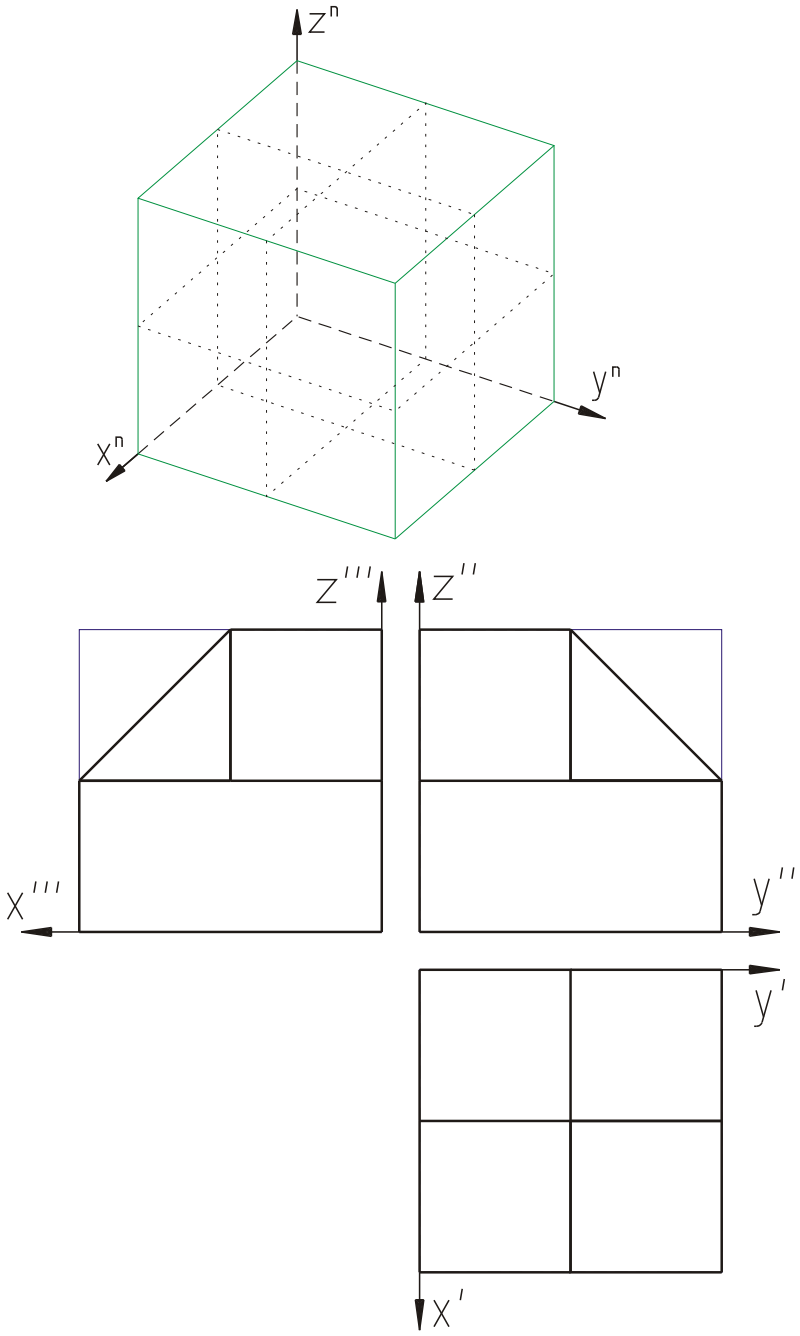
z^n
y^n
x^n
z'''
z''
x'''
y''
y'
x'

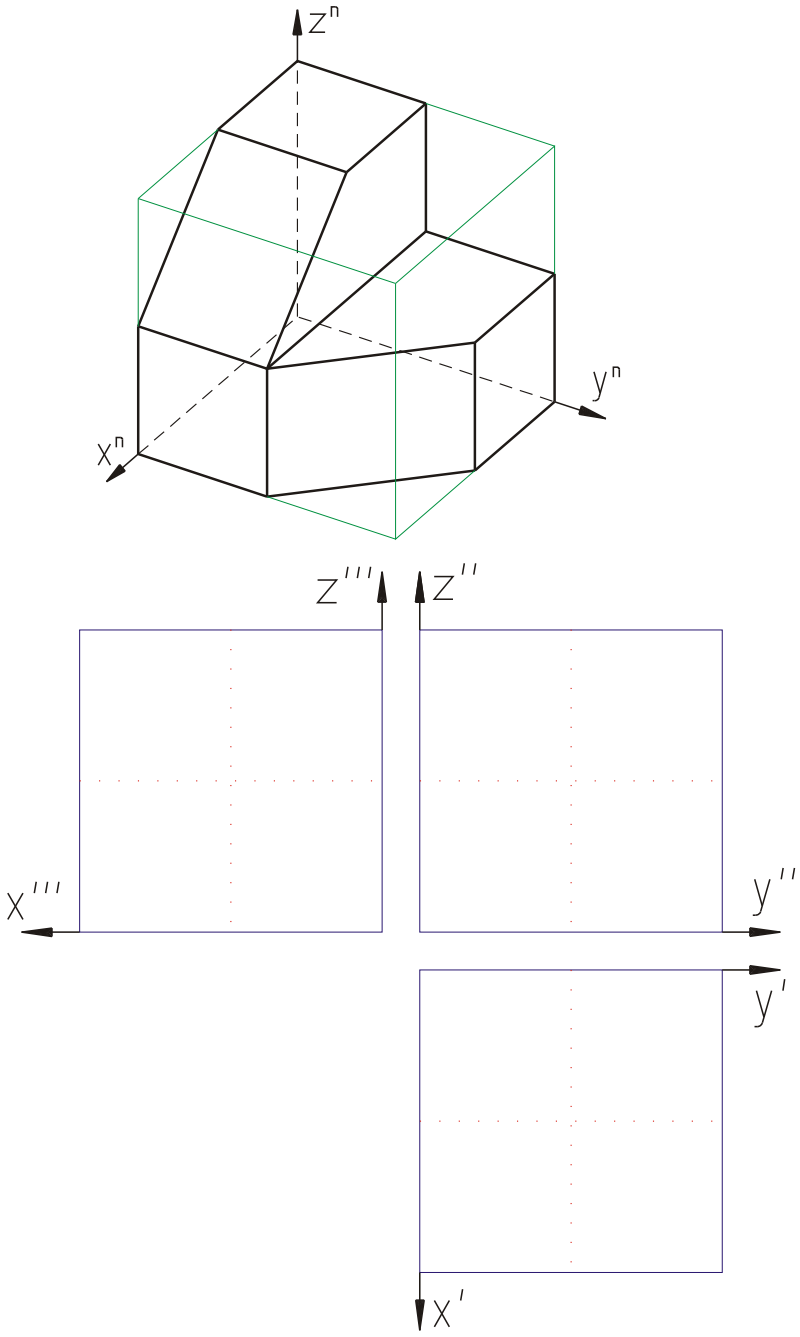
z^n
y^n
x^n
z'''
z''
x'''
y''
y'
x'

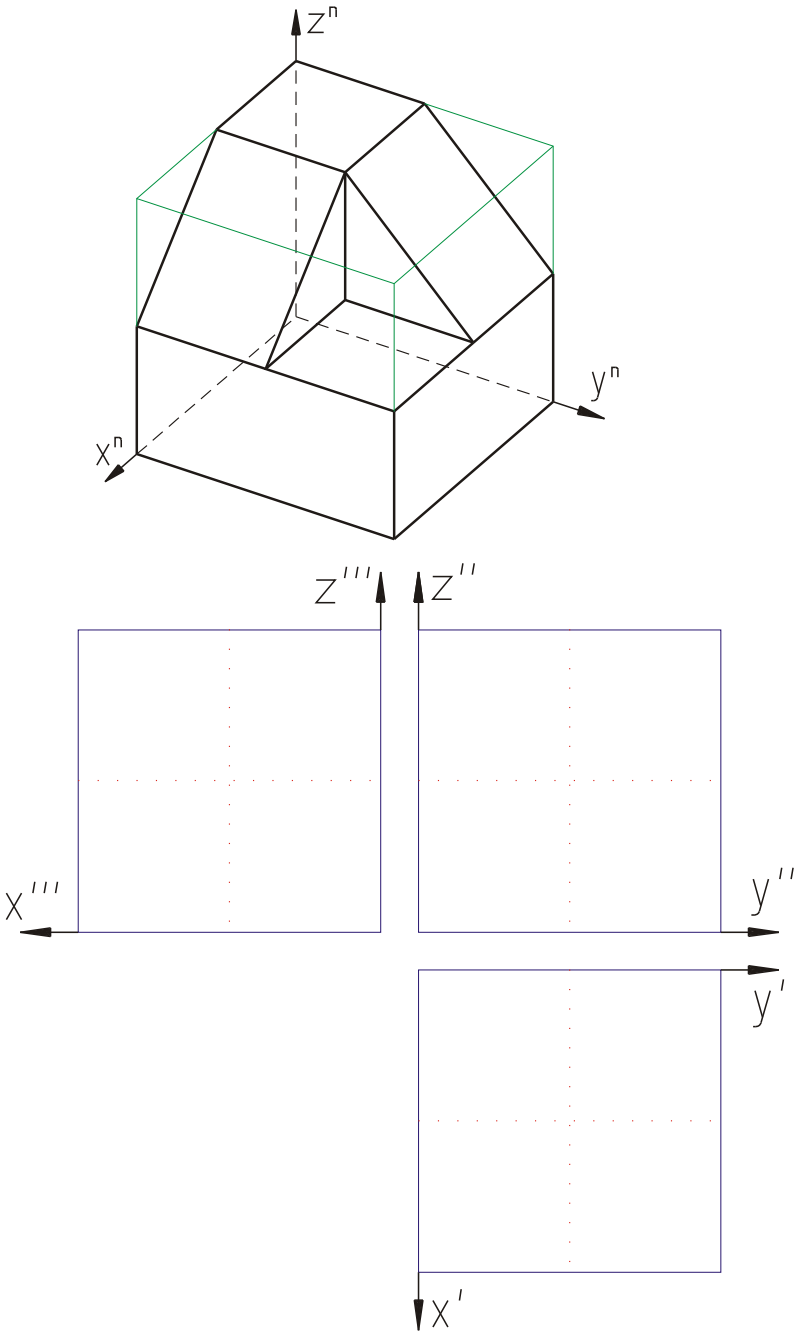
z^n
y^n
x^n
z'''
z''
x'''
y''
y'
x'

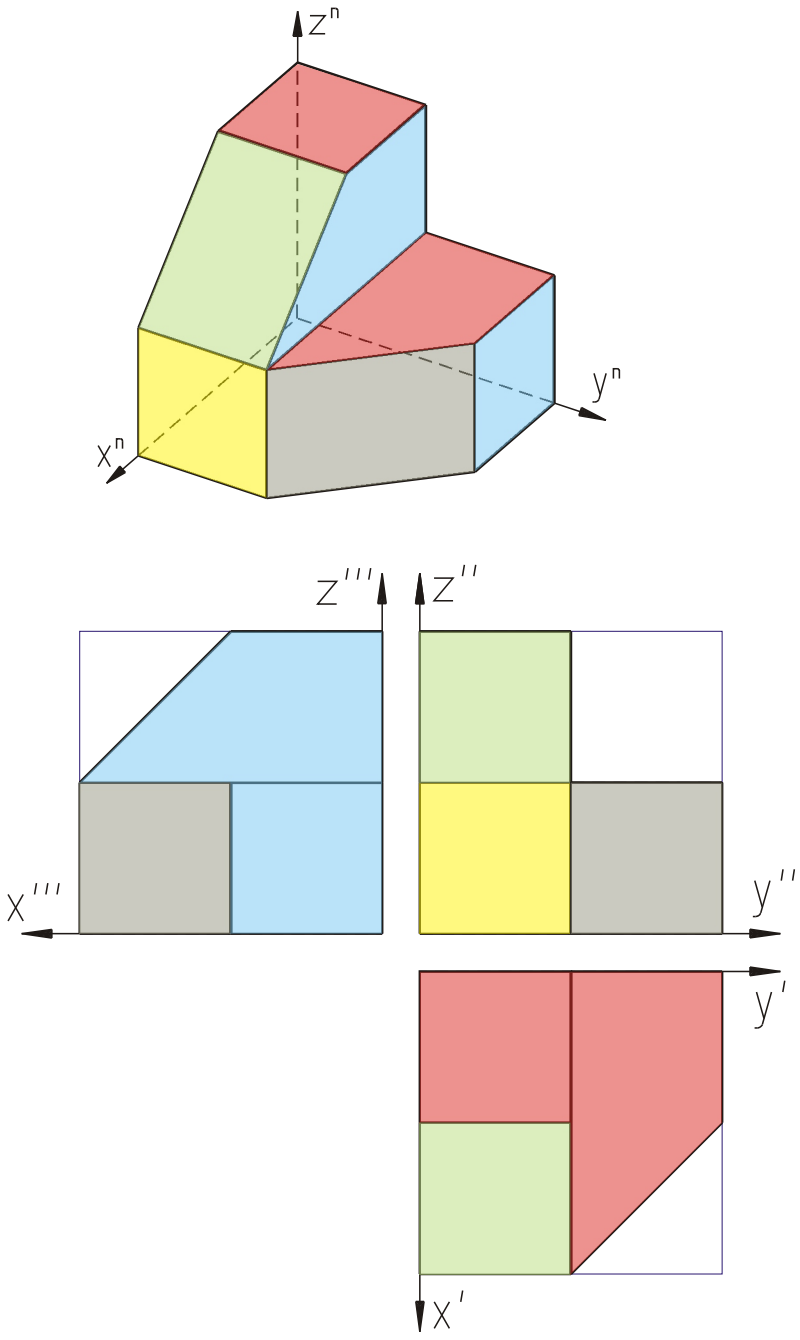
z^n
y^n
x^n
z'''
z''
x'''
y''
y'
x'

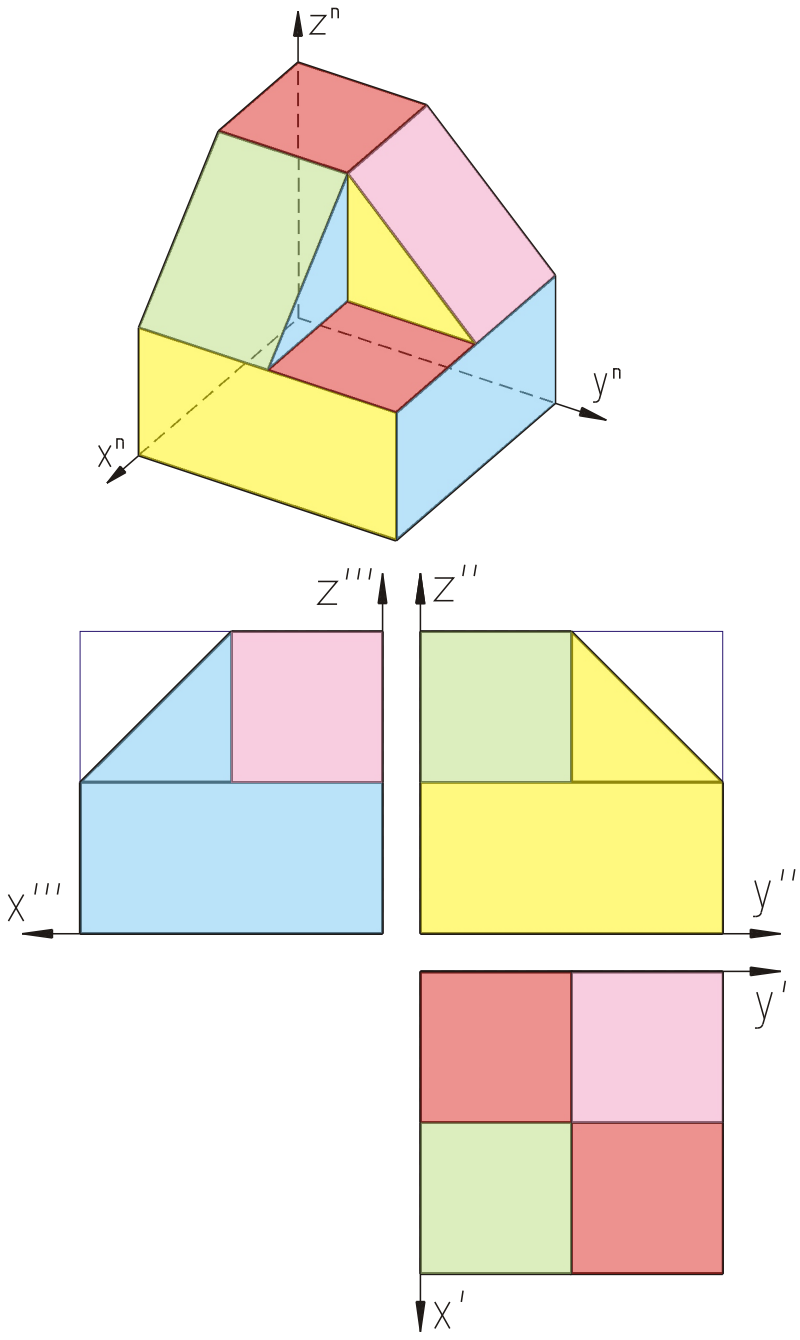
z^n
y^n
x^n
z'''
z''
x'''
y''
y'
x'

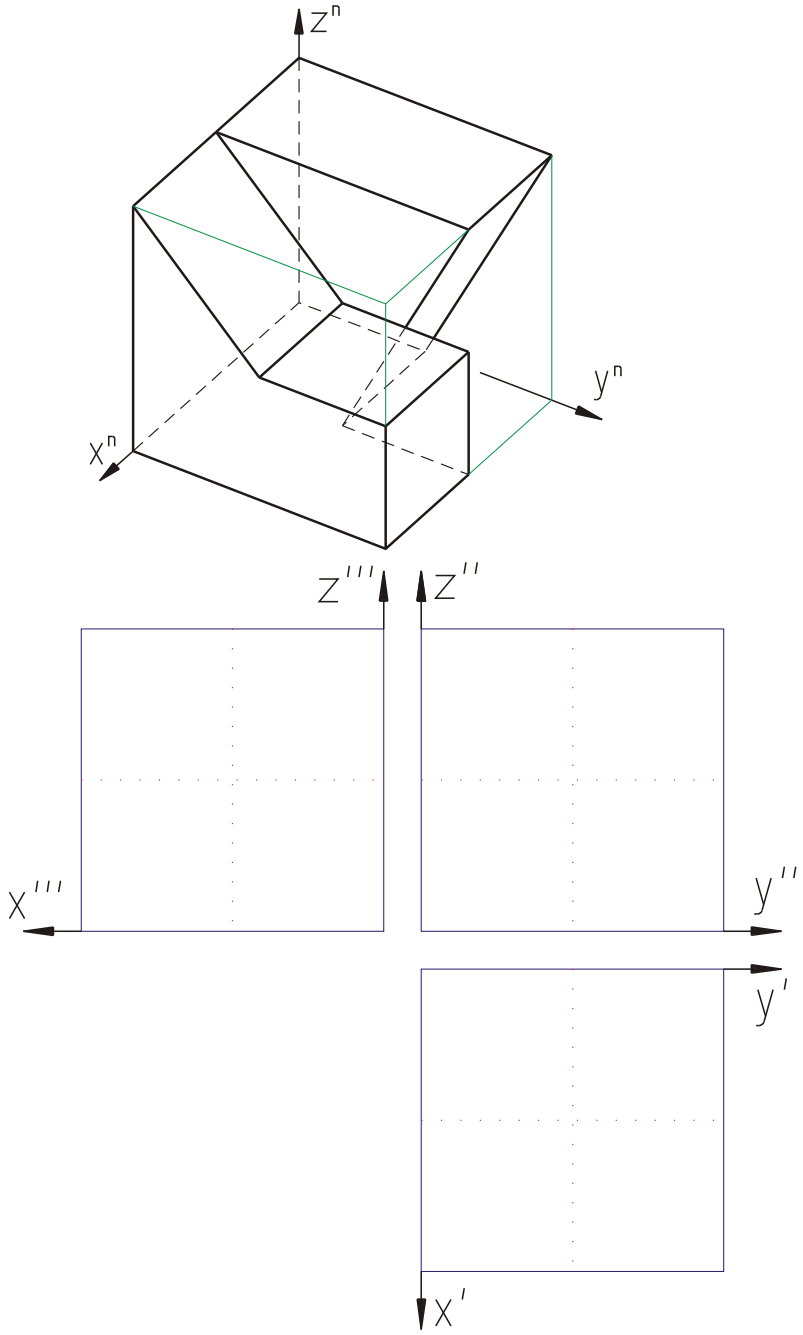
z^n
y^n
x^n
z'''
z''
x'''
y''
y'
x'

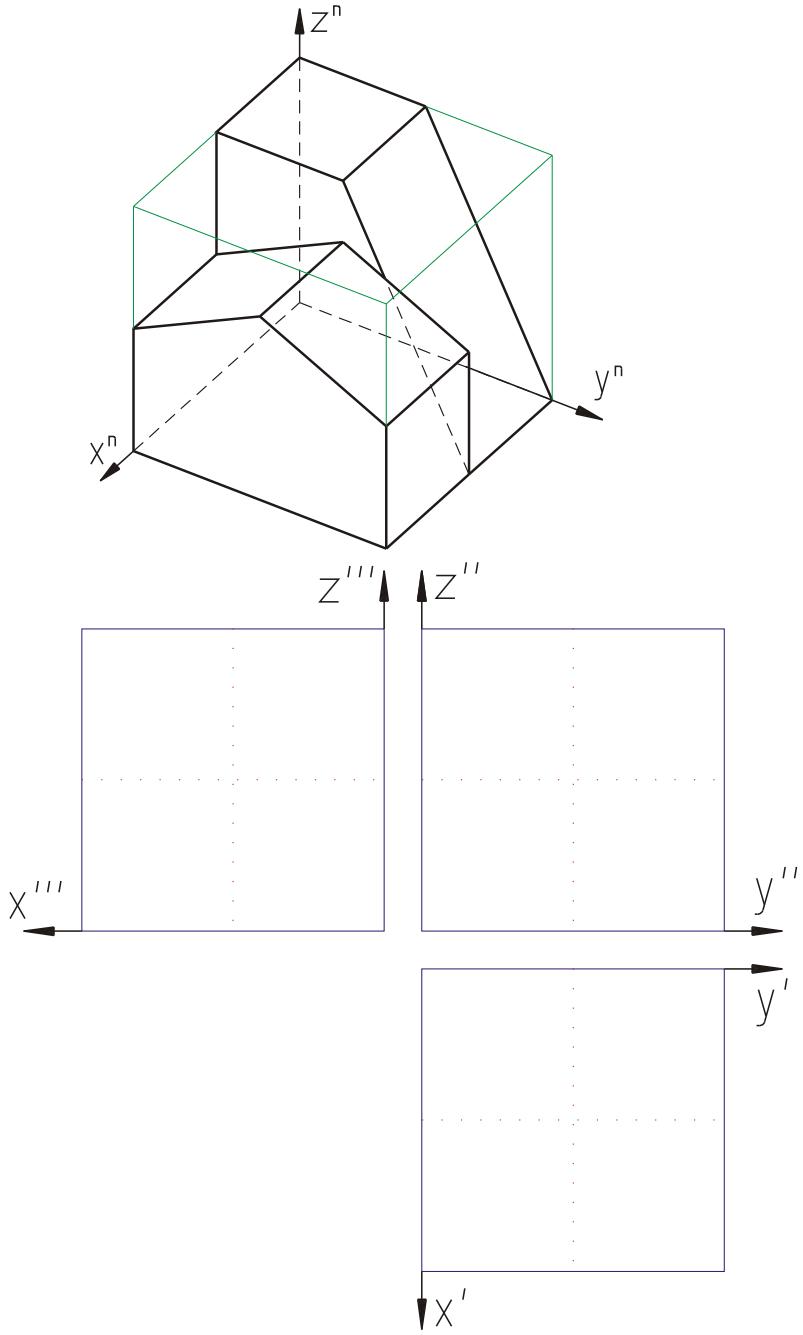
z^n
y^n
x^n
z'''
z''
x'''
y''
y'
x'

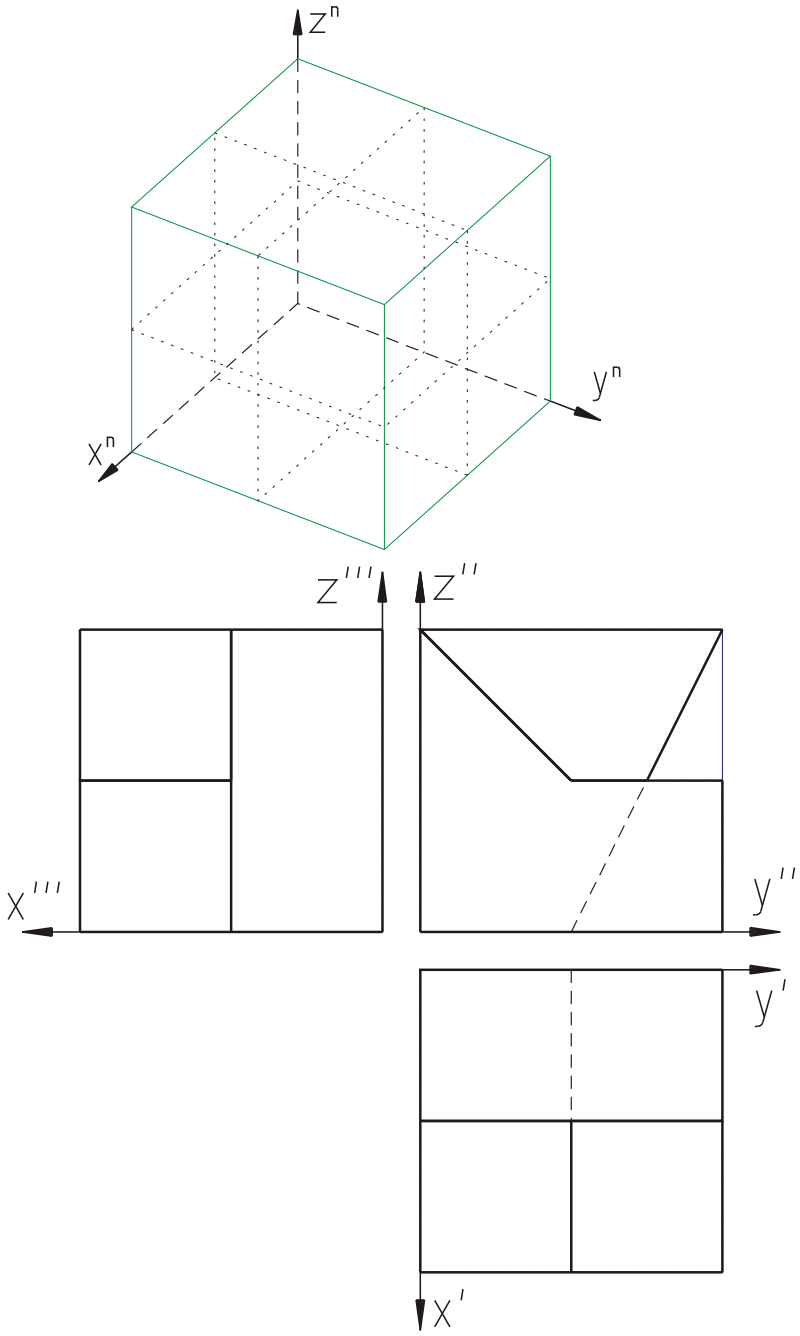
z^n
y^n
x^n
z'''
z''
x'''
y''
y'
x'

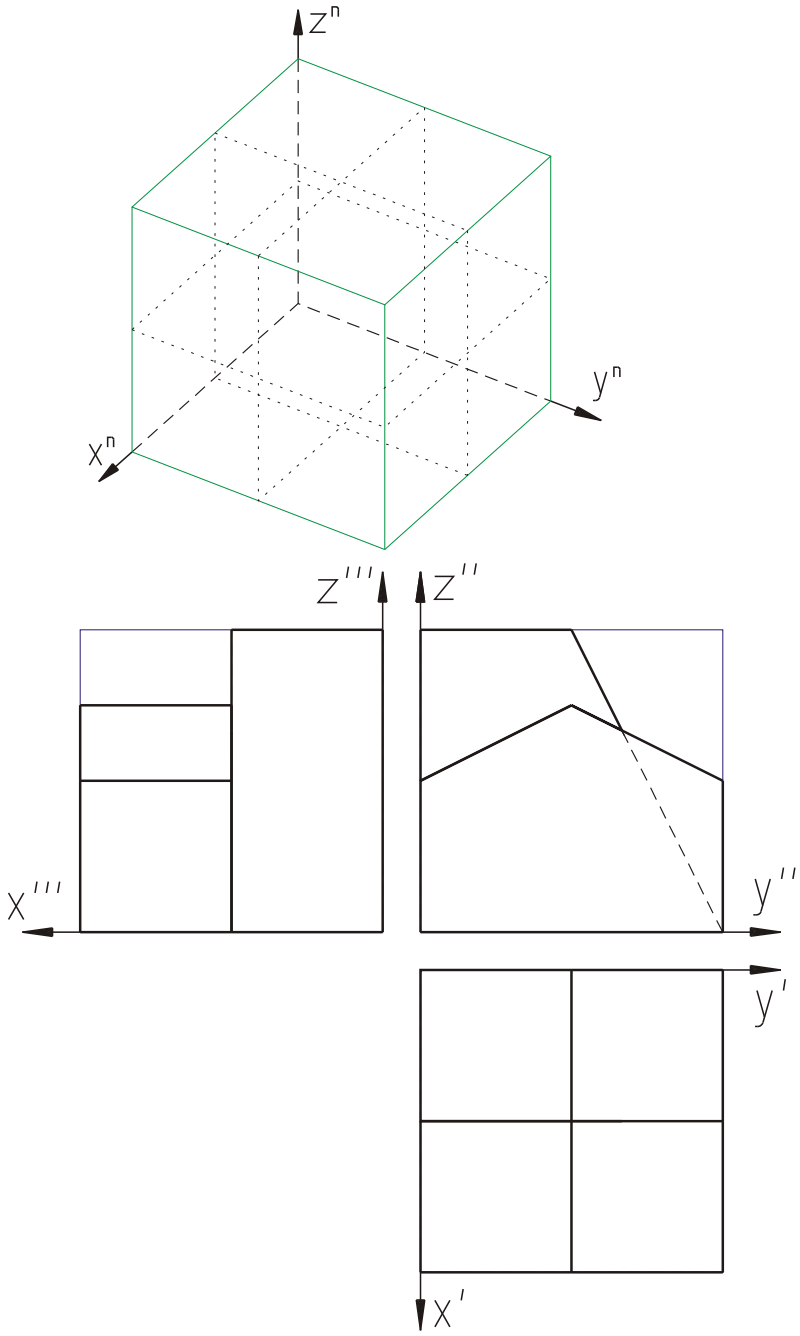
z^n
y^n
x^n
z'''
z''
x'''
y''
y'
x'

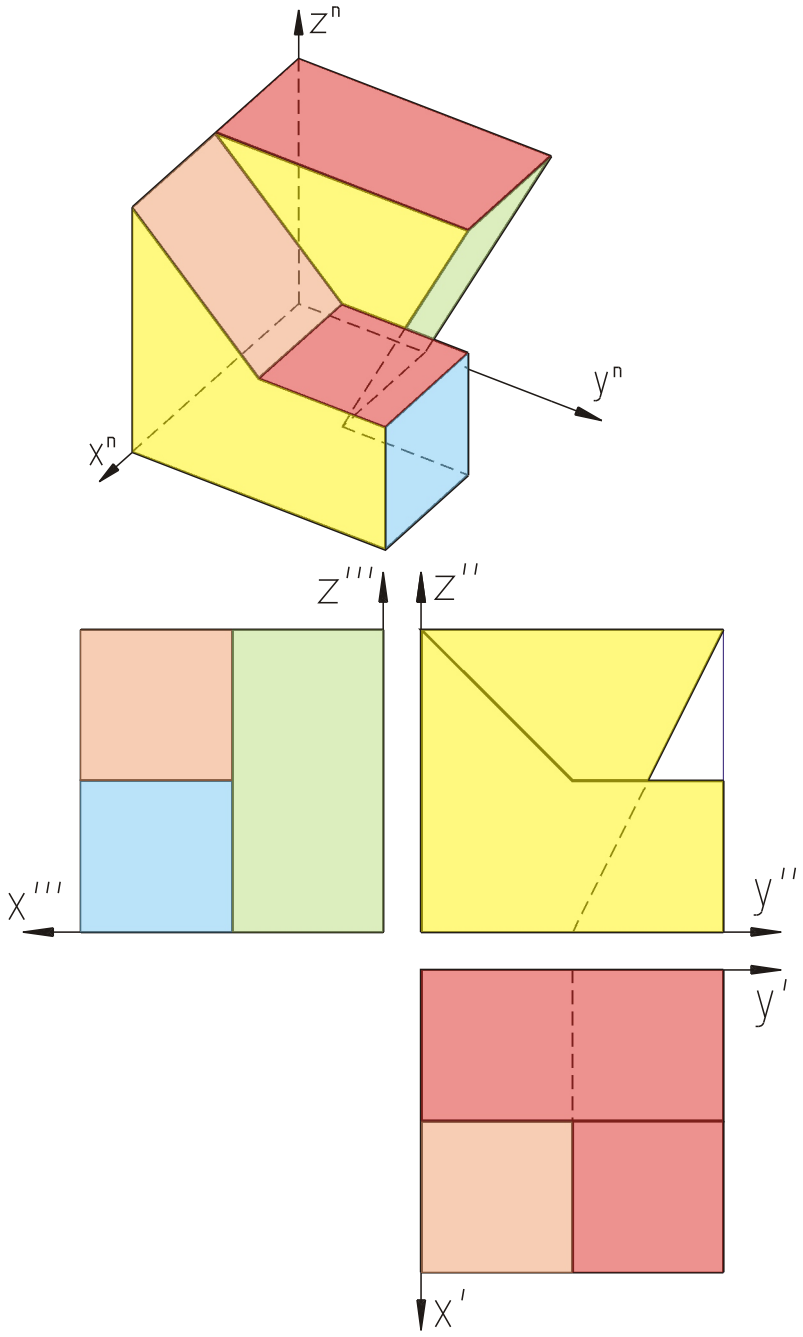
z^n
y^n
x^n
z'''
z''
x'''
y''
y'
x'

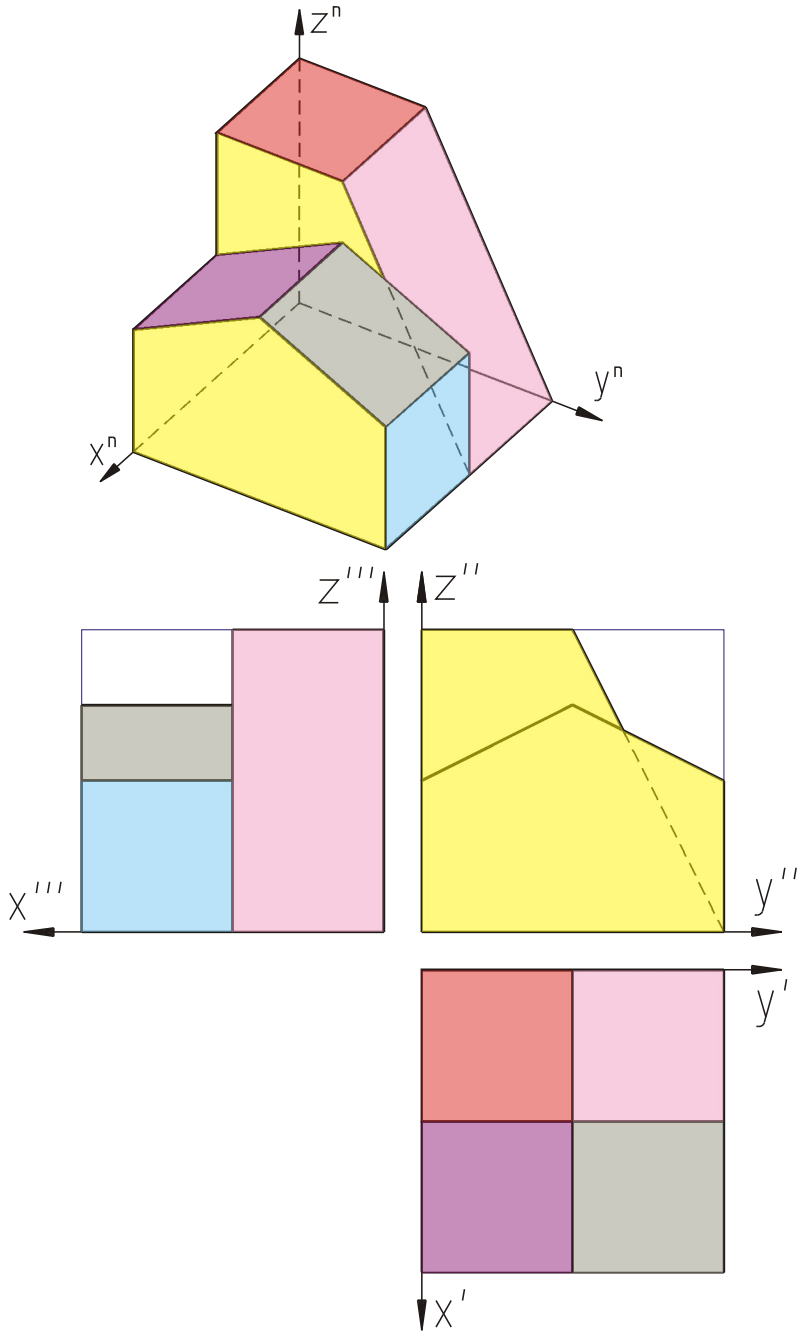
z^n
y^n
x^n
z'''
z''
x'''
y''
y'
x'