ADI GZ/DG	**RAUMVORSTELLUNG**
	ERGÄNZUNGSKÖRPER (1)
Angabe	Der vorliegende »IVO-HAAS–Baustein« wurde von einem Würfel W als Grundkörper ausgehend hergestellt. Konstruiere den Ergänzungskörper W´ zum Ausgangswürfel W bezüglich des IVO-HAAS–Steines • zunächst in einer gesonderten Darstellung und anschließend • als Explosionszeichung gemeinsam mit dem Originalstein, wobei der Ergänzungskörper in Richtung der positiven z-Achse um die <u>halbe vordere Kantenlänge</u> herauszuziehen [zu verschieben] ist.
Anwendungsbereich Querverbindungen	Maschinenbau
Voraussetzungen	Raumanschauung, Raumdenken
Lehrziele	Schulung und Förderung der Raumanschauung, insbesondere wenn es gilt, in der Explosionszeichnung die gegenseitige Sichtbarkeit herauszuarbeiten.
Didaktische Hinweise	Die konstruktive Behandlung des Arbeitsblattes kann gemäß der oben erläuterten Vorgangsweise erfolgen. Zur leichteren Orientierung innerhalb der Zeichnung empfiehlt sich eine kontrastierende farbliche Differenzierung. Wenn möglich, ist auch der verdeckte Kantenverlauf einzuzeichnen. Problematik bei der Herstellung von Gussschablonen, die komplementär zum gewünschten Original gefertigt werden müssen
Dateien	rv_co1.cdr, rv_co2.cdr (CorelDRAW 8); rv_co1.pcx, rv_co2.pcx

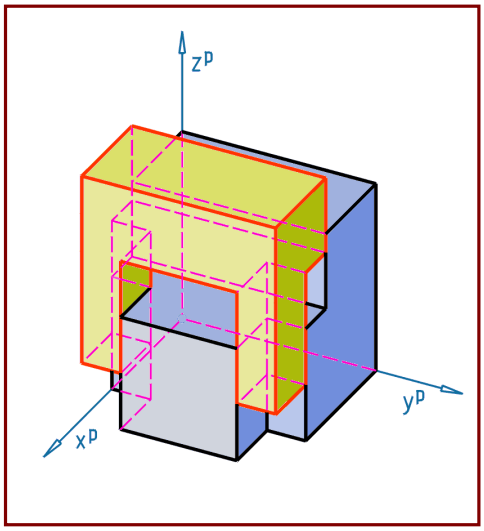

Angabe:

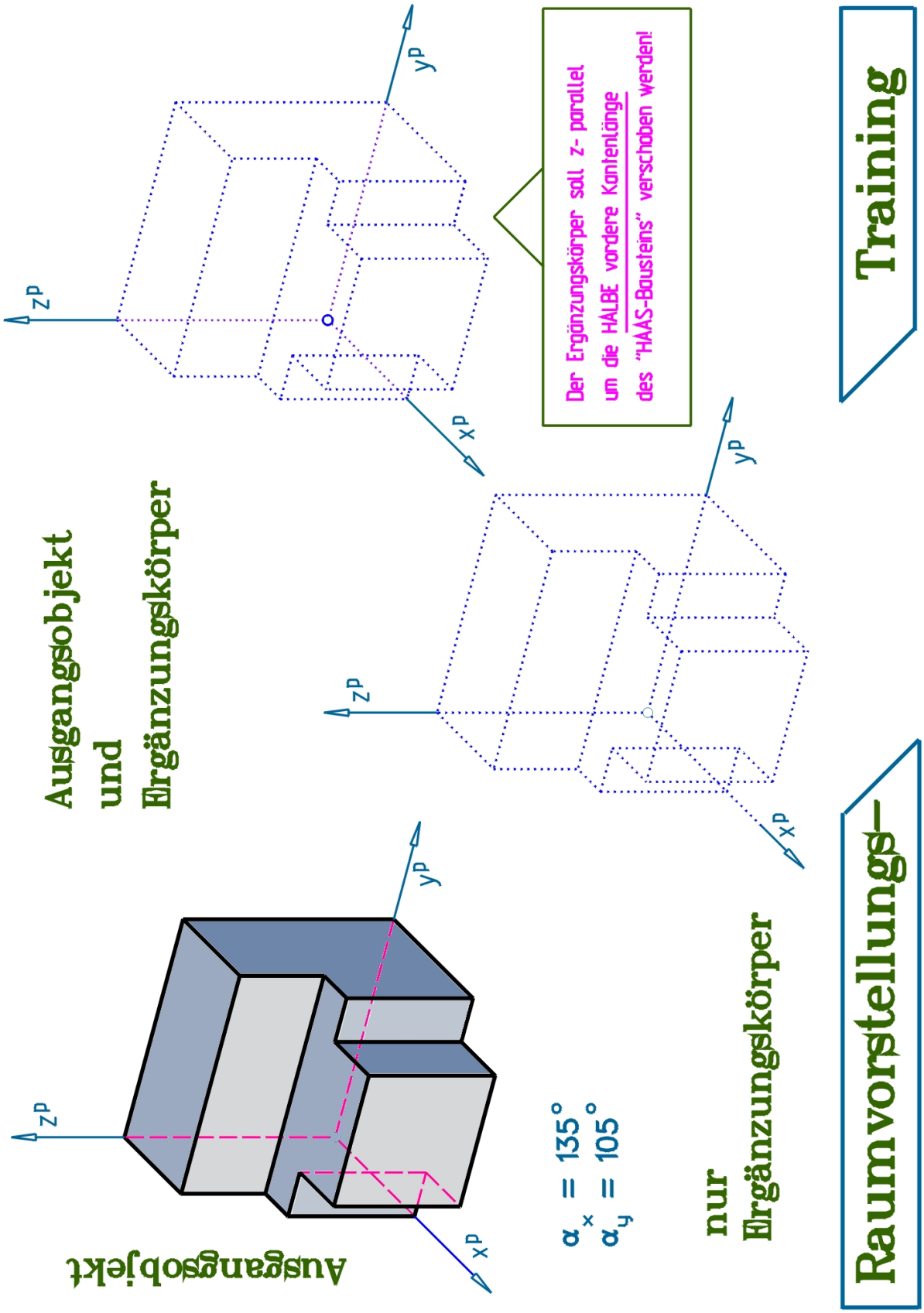
Raumvorstellungs-
Training
Ausgangsobjekt
z^p
y^p
x^p
$\alpha_x = 135°$
$\alpha_y = 105°$
nur
Ergänzungskörper
Ausgangsobjekt
und
Ergänzungskörper
Der Ergänzungskörper soll z- parallel
um die HÄLFTE vordere Kantenlänge
des "HAAS-Bausteins" verschoben werden!

Lösung:

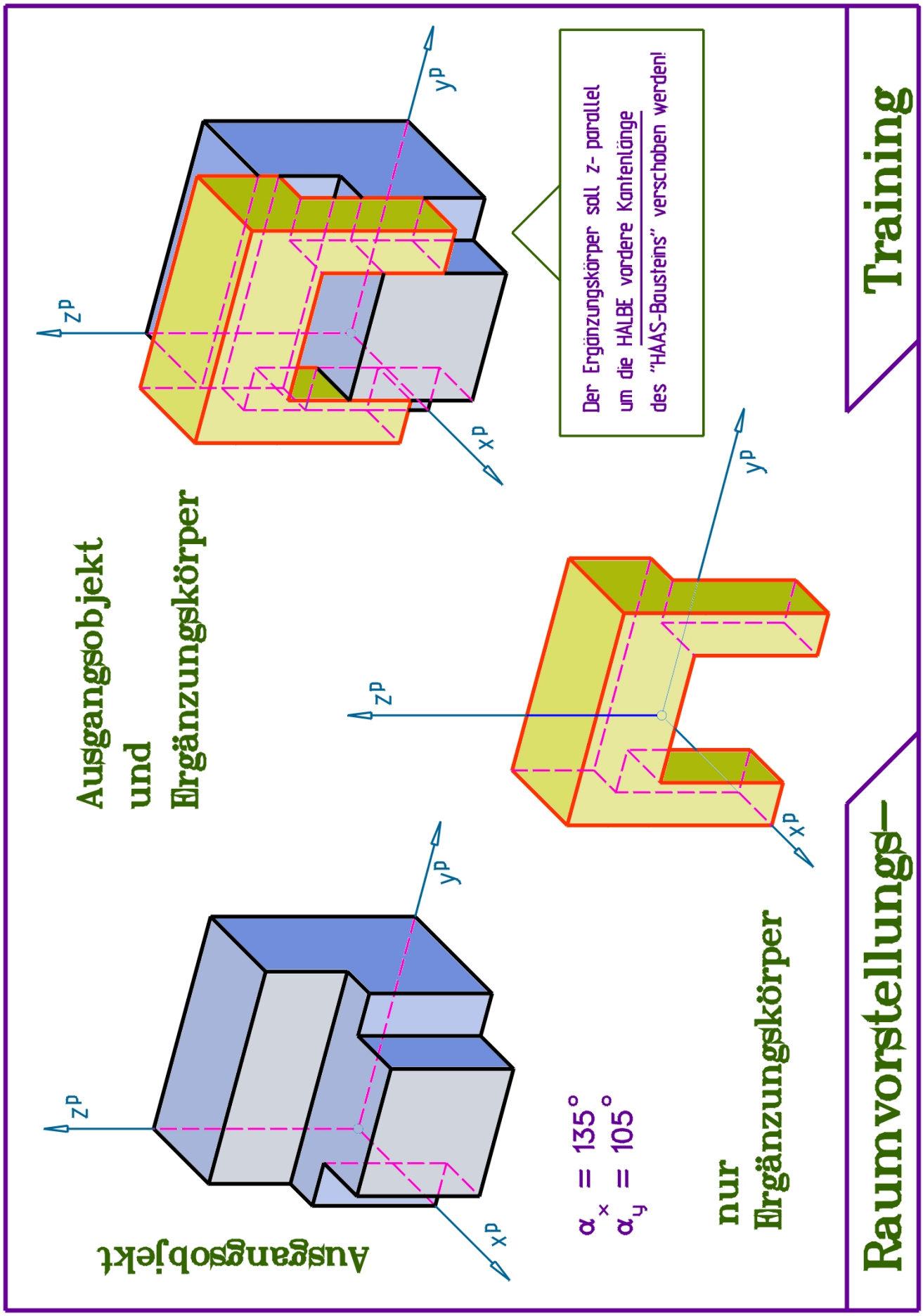
Raumvorstellungs–
Training
Ausgangsobjekt
z^p
y^p
x^p
$\alpha_x = 135°$
$\alpha_y = 105°$
nur
Ergänzungskörper
Ausgangsobjekt
und
Ergänzungskörper
Der Ergänzungskörper soll z- parallel
um die HÄLBE vordere Kantenlänge
des "HAAS-Bausteins" verschoben werden!